δημοσκόπιο δήμου ηρακλείου
οργάνωση & εξοπλισμός εσωτερικών χώρ

επίπλωση_κινητός εξοπλισμός
γραφείο-τραπέζι

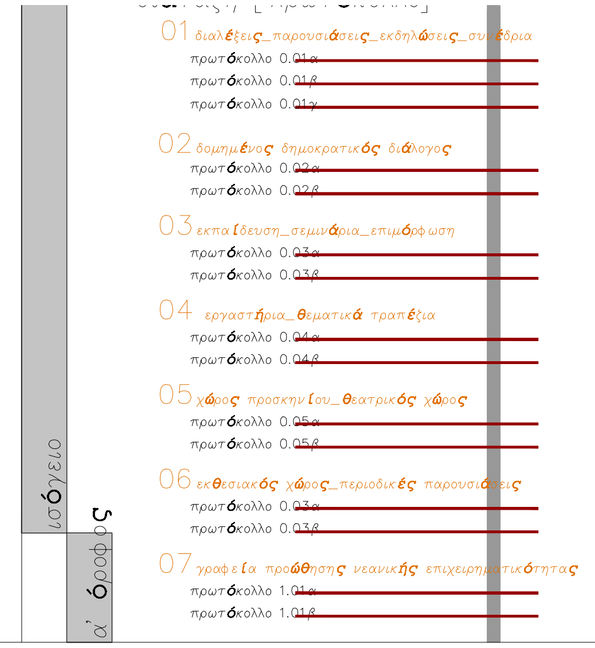

01 διαλέξεις_παρουσιάσεις_εκδηλώσεις_στιβάρια
πρωτόκολλο 0.01α
πρωτόκολλο 0.01β
πρωτόκολλο 0.01γ

02 δομημένος δημοκρατικός διάλογος
πρωτόκολλο 0.02α
πρωτόκολλο 0.02β

03 εκπαίδευση_σεμινάρια_επιμόρφωση
πρωτόκολλο 0.03α
πρωτόκολλο 0.03β

04 εργαστήρια_θεματικά τραπέζια
πρωτόκολλο 0.04α
πρωτόκολλο 0.04β

05 χώρος προαστίου_θεατρικός χώρος
πρωτόκολλο 0.05α
πρωτόκολλο 0.05β

06 εκθεσιακός χώρος_περιοδικές παρουσιάσεις
πρωτόκολλο 0.03α
πρωτόκολλο 0.03β

07 γραφεία προώθησης νεανικής επιχειρηματικότητας
πρωτόκολλο 1.01α
πρωτόκολλο 1.01β

τεχνική περιγραφή

Πινακίδα γραφείου και πολυλειτουργικό τραπέζι, ορθογωνικής κάτοψης, διαστάσεων 1,60 m x 0,80 m (ύψους 0,75 m) τροχήλατο (με φρένα) και εξωτερική επένδυση με προστατευτικά στοιχεία βάσης από ανοξείδωτο φύλλο λαμαρίνας πάχους 2mm, στα στοιχεία έδρασής του στο δάπεδο. Το υλικό κατασκευής είναι κόντρα πλακέ θαλάσσης Φινλανδίας (από σημύδα) πάχους 40 mm, το οποίο διαθέτει μεγάλες αντοχές σε μηχανικές καταπονήσεις, φορτία και εντατική χρήση. Στα σχέδια κατασκευής της πινακίδας (σε κλίμακα 1:10), περιέχεται αναλυτική διαστασιολόγηση και περιγραφή των υλικών και των λεπτομερειών κατασκευής.

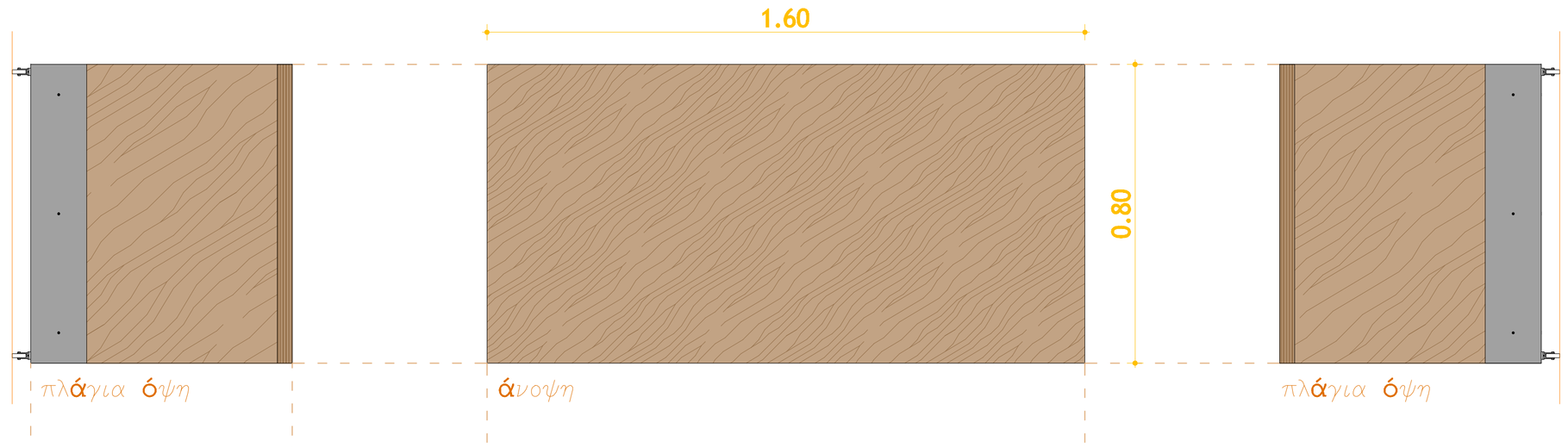

πλάγια όψη — άνοψη — πλάγια όψη

φωτορεαλιστική απεικόνιση γραφείου-τραπεζιού

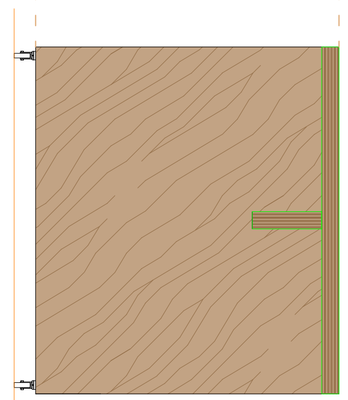

κατά πλάτος τομή

επιμήκης όψη

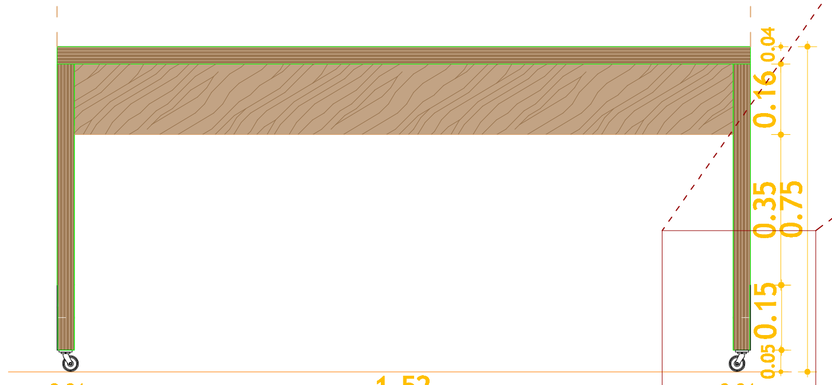

επιμήκης τομή

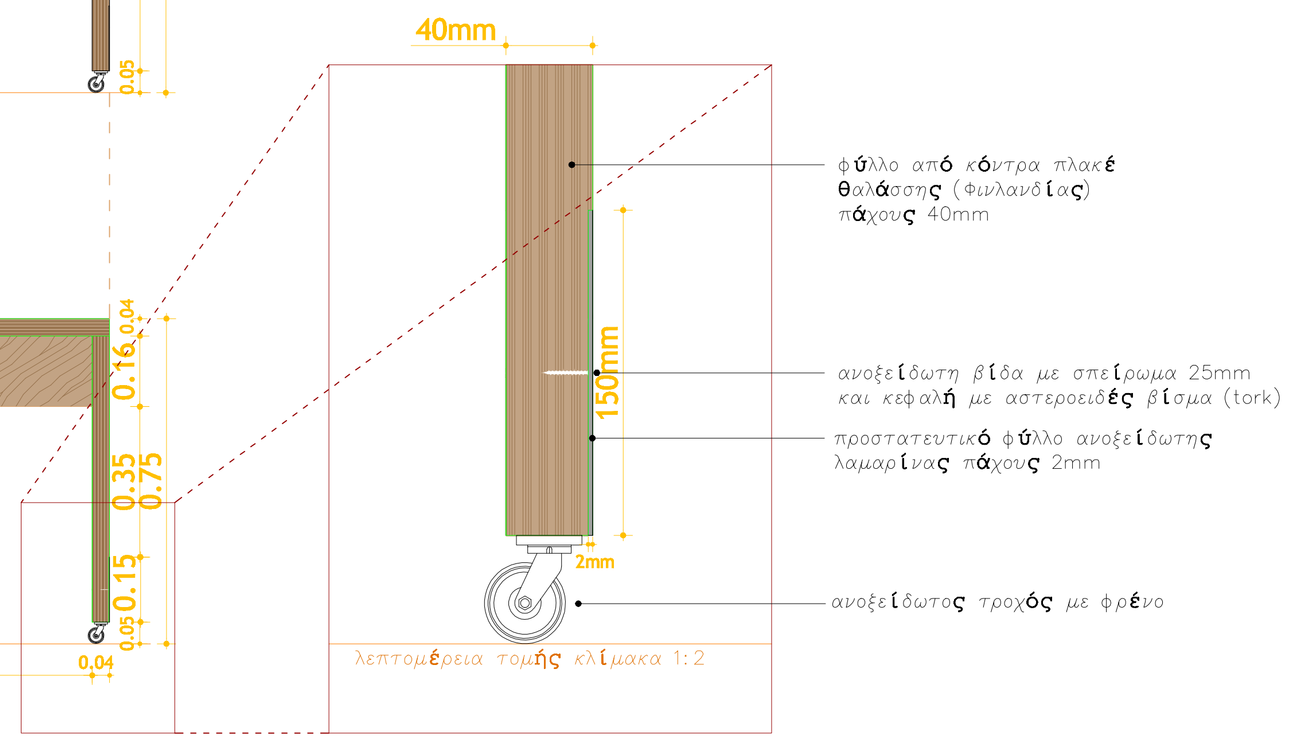

λεπτομέρεια τομής κλίμακα 1:2

ΕΡΓΟ ΔΙΑΜΟΡΦΩΣΗ ΚΤΙΡΙΟΥ ΣΤΕΓΑΣΗΣ ΔΗΜΟΣΚΟΠΙΟΥ ΔΗΜΟΥ ΗΡΑΚΛΕΙΟΥ ΚΡΗΤΗΣ

ΘΕΣΗ ΛΕΩΦΟΡΟΣ ΙΚΑΡΟΥ – ΝΕΑ ΑΛΙΚΑΡΝΑΣΣΟΣ ΗΡΑΚΛΕΙΟΥ

ΦΟΡΕΑΣ ΔΕΠΑΝΑΛ Α.Ε. [ΜΟΝΟΜΕΤΟΧΙΚΗ ΔΗΜΟΤΙΚΗ ΑΝΩΝΥΜΗ ΕΤΑΙΡΕΙΑ ΗΡΑΚΛΕΙΟΥ]

Λ01

ΣΧΕΔΙΑ ΕΠΙΠΛΩΣΗΣ-ΚΙΝΗΤΟΥ ΕΞΟΠΛΙΣΜΟΥ

>γραφείο-τραπέζι-πάγκος
>κατασκευαστικές λεπτομέρειες

ΚΩΔ: ΜΔ.ΕΧ.02.17 ΚΛΙΜΑΚΑ 1:10

ΣΕΠΤΕΜΒΡΙΟΣ 2017 Ο ΜΕΛΕΤΗΤΗΣ